ALCUTERM
KONVEKTORIT 2018

UUTUUS!

CRIS DESIGN

GUARANTEE 5v GUARANTEE

CE

Kupariset, vesitoimiset LÄMMITYS/ KUIVAUSTELINEET

ylhäältä kytkentä, suora mallisto
takuuvarma toiminto

CRIS-650 - 400/502

CRIS-515 - 400/502

CRIS-785 - 400/502

CRIS-920 - 400/502

CRIS-1190 - 400/502

1.1.2018

ALCUTERM
KONVEKTORIT 2018

Kupariset, vesitoimiset KUIVAUSTELINEET Kytkentä ylhäältä suora mallisto takuuvarma toiminto

CRIS DESIGN

GUARANTEE 5v GUARANTEE

CE

UUTUUS!

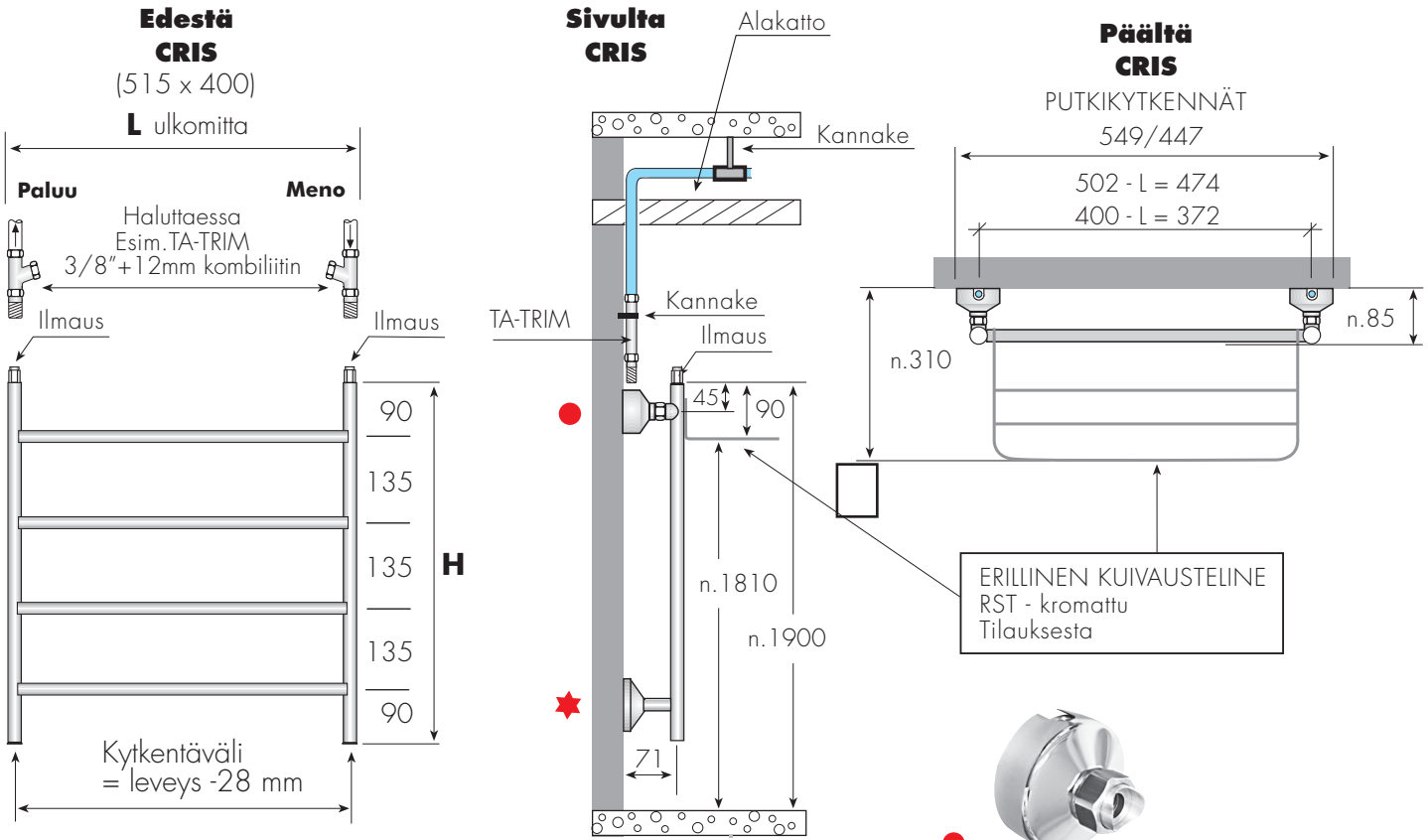

Laatujärjestelmä:
SFS-EN ISO 9002

L= Leveys
H=Korkeus

Hanakulma/Oras

- Tehomittaukset tehty VTT:llä
- Alcuterm vesitoimiset kuivaustelineet ovat erittäin korkealaatuisia, kestäviä sekä tyylikkäitä muotoilultaan ja soveltuvat erinomaisesti kosteiden tilojen kuivaukseen.
- Erillisen kuivaustelineen edut: Kuivausta ilmavasti, riittävästi, järkevästi pieniinkin tiloihin.

- Kuivaustelineen CRIS-yläpään asennuskorkeus lattiasta n.1900 mm, suositus.
- Erillinen kuivausteline voidaan siirtää mille tahansa välipuolalle.

Materiaalit: Kuivaustelineet valmistetaan tyyppihyväksytyistä kupariputkista CU-Ø28, CU Ø22, cu pori, juotososilla myös tyyppihyväksyntä.
Käyttökohteet: Kylpyhuoneet, tuulikaapit, kodinhoitohuoneet, wc:t, kuraeteiset jne.
Soveltuu: kytkettäväksi käyttövesi -tai lämpöjohtoverkostoon.
Säätö: Kuivaustelineissä säätö/sulku esim. TRIM-A-venttiilit, halutut venttiilit mainittava esim. työselityksessä.
Kytkentä: Hanakulmilla.
Kannatus: Alhaalta,
Pintakäsittelyvaihtoehdot: Kromaus, kiiltokuparointi (UUTUUS).
Toimitukseen kuuluu: Patteri, kannakkeet, 2 kpl. alhaalla, kromatut peitelaipat alhaalla, 2 kpl, kiinnitysruuvit Ø 6mm RST, ilmausnipat 2 kpl.
ylhäällä liitosmutterit G 3/4 hanakulmia varten, 2 kpl, tiivisteet 2 kpl.
Takuu: 5 vuotta.

ALCUTERM
KONVEKTORIT 2018

CRIS
DESIGN

GUARANTEE 5v GUARANTEE

CE

Kupariset, vesitoimiset
LÄMMITYS/ KUIVAUSTELINEET
Kytkentä ylhäältä
suora mallisto
takuuvarma toiminto

UUTUUS!

● TEHTAAN VARASTOKOOT	PATTERI-TYYPPI	KORKEUS mm	Ulkomitta-LEVEYS	LVI-KOODI	TEHO W KROM. Δt=35°C	PUTKI-KAARIEN LUKUM.
Kromattu	● CRIS	515	502	5489551	65	4
	● CRIS	650	502	5489556	85	5
	● CRIS	785	502	5489561	130	8
	CRIS	920	502	5489566	150	9
	CRIS	1190	502	5489571	195	12
	● CRIS	515	400		60	4
	● CRIS	650	400		75	5
	● CRIS	785	400		120	8
	CRIS	920	400		135	9
	CRIS	1190	400		180	12

- Valmistamme myös leveyksiä 500 mm kaarevana, kytkentäväli 472 mm.
  Mainittava esimerkiksi työselityksessä.
  Esim: CRI-650-500 (kaareva).

- Tilauksessa mainittava: patterityyppi/korkeus/leveys.
- **Esim:** CRIS - 650 - 400 (kromattu).
- Alakytkentä tilauksesta, mainittava.
- Erillinen kuivausteline tilauksesta, mainittava.
- **Teknistä infoa:** Patteri toimii vielä normaalisti virtauksella 0,01 L - 0,02 L sekunnissa.

Tehomittaukset tehty VTT:llä.

Lämmönluovutus W

Teho: $\Delta t\ 35°C = \frac{W = 60°C + 55°C}{2} - 22{,}5°C$

ALCUTERM
KONVEKTORIT 2018

Seinän sisäinen asennus
Kupariset, vesitoimiset
KUIVAUSTELINEET
Kytkentä ylhäältä
Suora mallisto
Takuuvarma toiminto

CRIK DESIGN

GUARANTEE 5v GUARANTEE

CE

UUTUUS!

Edestä
CRIK
(515 x 400)

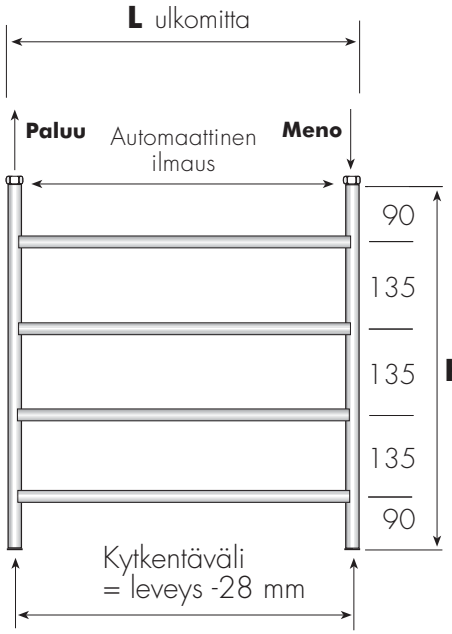

Sivulta
CRIK

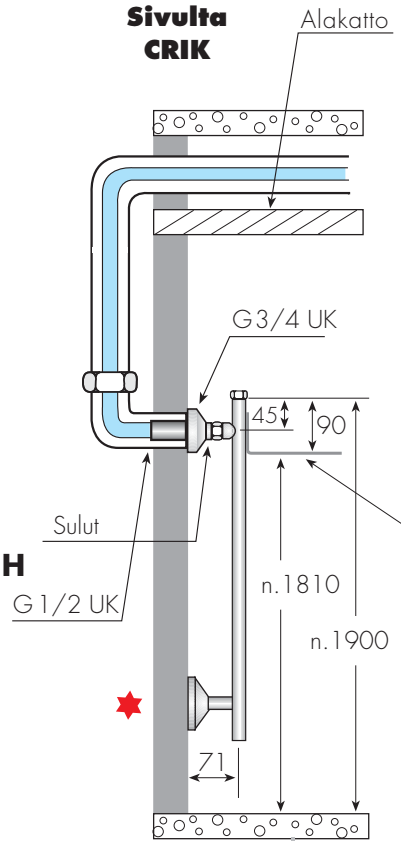

Päältä
CRIK
PUTKIKYTKENNÄT

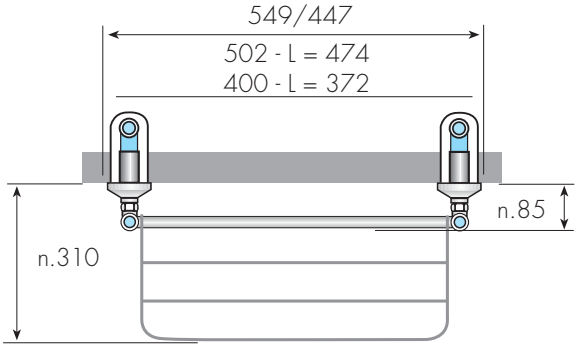

ERILLINEN KUIVAUSTELINE
RST - kromattu
Tilauksesta

Peitelaippa, epäkeskoliitin ja vesiliitäntä

Laatujärjestelmä:
SFS-EN ISO 9002

L= Leveys
H=Korkeus

- Tehomittaukset tehty VTT:llä
- Alcuterm vesitoimiset kuivaustelineet ovat erittäin korkealaatuisia, kestäviä sekä tyylikkäitä muotoilultaan ja soveltuvat erinomaisesti kosteiden tilojen kuivaukseen.
- Erillisen kuivaustelineen edut: Kuivausta ilmavasti, riittävästi, järkevästi pieniinkin tiloihin.

Kannake

- Kuivaustelineen CRIK-yläpään asennuskorkeus lattiasta n.1900 mm, suositus.
- Erillinen kuivausteline voidaan siirtää mille tahansa välipuolalle.

Materiaalit: Kuivaustelineet valmistetaan tyyppihyväksytyistä kupariputkista CU-Ø28, CU Ø22, cu pori, juotososilla myös tyyppihyväksyntä.
Käyttökohteet: Kylpyhuoneet, tuulikaapit, kodinhoitohuoneet, wc:t, kuraeteiset jne.
Soveltuu: kytkettäväksi käyttövesi -tai lämpöjohtoverkostoon.
Kytkentä: Epäkeskoliittimin, 10 mm. sivuheitolla, missä sulut malli Oras, tai epäkeskoliittimin (suora malli Oras).
Kannatus: Alhaalta,
Pintakäsittelyvaihtoehdot: Kromaus, kiiltokuparointi (UUTUUS).
Toimitukseen kuuluu: Patteri, kannakkeet, 2 kpl. alhaalla ja kromatut peitelaipat, 2 kpl, kiinnitysruuvit Ø 6mm RST,
ylhäällä liitosmutterit G 3/4, 2 kpl. tiivisteet 2 kpl. ja automaattiset ilmausnipat 2 kpl.
Toimitukseen ei kuulu: Epäkeskoliittimet, eikä kromatut peitelaipat ylös.
Takuu: 5 vuotta.

ALCUTERM
KONVEKTORIT 2018

CRIK
DESIGN

GUARANTEE 5v GUARANTEE

CE

Seinän sisäinen asennus
Kupariset, vesitoimiset
LÄMMITYS/ KUIVAUSTELINEET
Kytkentä ylhäältä
Suora mallisto
Takuuvarma toiminto

UUTUUS!

● TILAUKSESTA	PATTERI-TYYPPI	KORKEUS mm	Ulkomitta-LEVEYS	LVI-KOODI	TEHO W KROM. Δt=35°C	PUTKI-KAARIEN LUKUM.
Kromattu	● CRIK	515	502		65	4
	● CRIK	650	502		85	5
	● CRIK	785	502		130	8
	● CRIK	920	502		150	9
	● CRIK	1190	502		195	12
	● CRIK	515	400		60	4
	● CRIK	650	400		75	5
	● CRIK	785	400		120	8
	● CRIK	920	400		135	9
	● CRIK	1190	400		180	12

- Valmistamme myös leveyksiä 500 mm kaarevana, kytkentäväli 472 mm.
  Mainittava esimerkiksi työselityksessä.
  Esim: CRK-650-500 (kaareva).

- Tilauksessa mainittava: patterityyppi/korkeus/leveys.
- **Esim:** CRIK - 650 - 400 (kromattu).
- Erillinen kuivausteline tilauksesta, mainittava.
- **Teknistä infoa:** Patteri toimii vielä normaalisti virtauksella 0,01 L - 0,02 L sekunnissa.

Tehomittaukset tehty VTT:llä.

Lämmönluovutus W

Teho: $\Delta t\ 35°C = \frac{W = 60°C + 55°C}{2} - 22{,}5°C$